CONCURSO PUBLICO DE PRECIOS Nº 06/2024

OBRA:
“COMPRA DE DEFENSAS ELASTICAS – MAS Y MLPB”

PRESUPUESTO ESTIMADO: $ 147.192.758,62 (PESOS CIENTO CUARENTA Y SIETE MILLONES, CIENTO NOVENTA Y DOS MIL SETECIENTOS CIENCUENTA Y OCHO CON 62/100) (mes base: Julio 2024)

MUELLE ALTE. STORNI PUERTO MADRYNISTRACIÓN PORTUARIA DE PUERTO MADRYN

PLIEGO CONCURSO PUBLICO DE PRECIOS

FECHA TOPE DE PRESENTACION			
DIA: 15	MES: AGOSTO	AÑO: 2024	HORA: 10:00 h
ACTO DE APERTURA			
DIA: 15	MES: AGOSTO	AÑO: 2024	HORA: 11:00 h

Ing. Mariano E. Taylor
Director de Infraestructura
Adminsitración Portuaria de Pto. Madryn

Lic. Diego M. Pérez
ADMINISTRADOR
ADMINISTRACIÓN PORTUARIA
DE PUERTO MADRYN

SECCION I

INDICE

Nro	Sección	Título
1	I	Índice
2	II	Memoria descriptiva y cláusulas técnicas particulares
3	III	Cláusulas generales y particulares
4	IV	Planilla de Cotización

Ing. Mariano E. Taylor
Director de Infraestructura
Adminsitración Portuaria de Pto. Madryn

Lic. Diego M. Pérez
ADMINISTRADOR
ADMINISTRACIÓN PORTUARIA
DE PUERTO MADRYN

SECCION II

MEMORIA DESCRIPTIVA Y CLÁUSULAS TÉCNICAS PARTICULARES

ESPECIFICACIONES TÉCNICAS

Memoria Descriptiva:

a) Pedido de cotización de precio

La documentación técnica que forma parte del presente pliego debe interpretarse como guía orientativa para la formulación de la oferta.

b) Objeto de la contratación
El presente Concurso Privado de Precios contempla la contratación de la provisión del material especificado en la Cláusula 2.

2. CLÁUSULAS TÉCNICAS PARTICULARES

2.1 Tareas
A continuación, se describen las tareas que se deben cotizar, adjuntando al presente las características técnicas de los materiales mencionados que se deben utilizar.

2.2 Descripción de los trabajos a realizar:

ITEM 1: DEFENSAS IV 400 – SECTOR C y D - MLPB

Se deberán fabricar y proveer **12 defensas** del tipo "**IV 400**" a los fines de ser utilizadas para las defensas del Sector C y D del Muelle Comandante Luis Piedra Buena. Las mismas deberán contar con el certificado de garantía del producto elaborado y su materia prima.

Características de unidad de defensa:

IV-400	F [Tn] = 30
	E [Tn.m] = 5

Ing. Mariano E. Taylor
Director de Infraestructura
Adminsitración Portuaria de Pto. Madryn

Lic. Diego M. Pérez
ADMINISTRADOR
ADMINISTRACIÓN PORTUARIA
DE PUERTO MADRYN

Medidas de defensa:

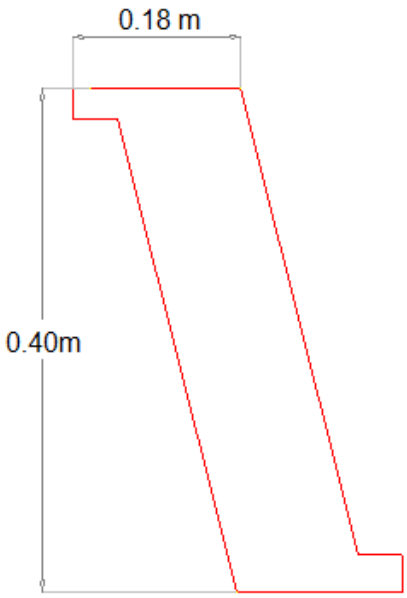

ITEM 2: DEFENSAS CSS-800H F0 S3-MAS

Se deberán fabricar y proveer **1 defensa** del tipo "**CSS-800H(F0)**" a los fines de ser utilizadas para las defensas existentes en el Sitio 3-MAS. Las mismas deberán contar con el certificado de garantía del producto elaborado y su materia prima.

Características de unidad de defensa:

Modelo: CSS-800H (Goma Grado : F0)
Rendimiento: Deflexión: 52.5%
Fuerza de Reacción : 470.7 kN
Energía Absorción : 165.7 kN-m

Ing. Mariano E. Taylor
Director de Infraestructura
Adminsitración Portuaria de Pto. Madryn

Lic. Diego M. Pérez
ADMINISTRADOR
ADMINISTRACIÓN PORTUARIA
DE PUERTO MADRYN

CSS FENDER DIMENSIONS

Fender Size	H [mm]	Ø D [mm]	t [mm]	Ø PD [mm]	Anchors / Bolts	Weight [kg]
CSS 800	800	1,050	30	900	6 x M30	443

Intermediate or larger sizes available upon request

CSS FENDER DRAWING

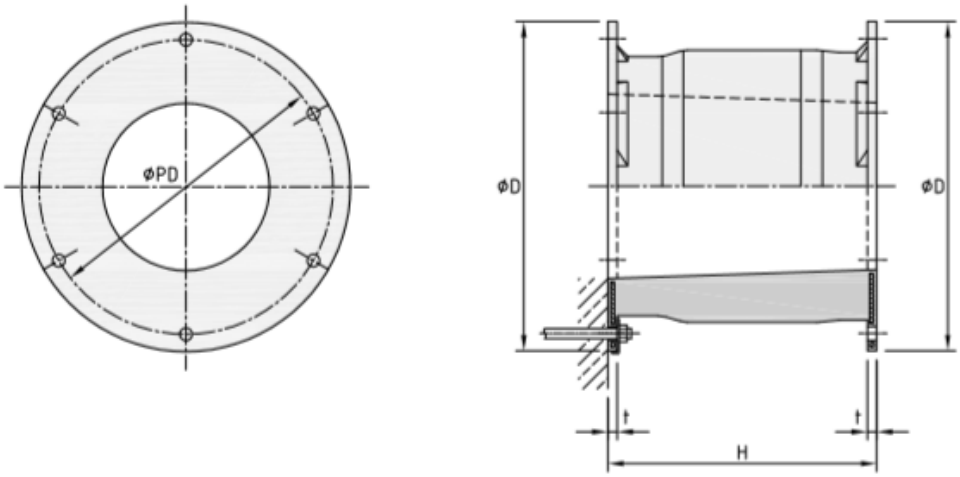

DIMENSION & APPEARANCE
CIRCLE TYPE FENDER

Product Code : CSS-800H(F0)
Project : PUERTO MADRYN

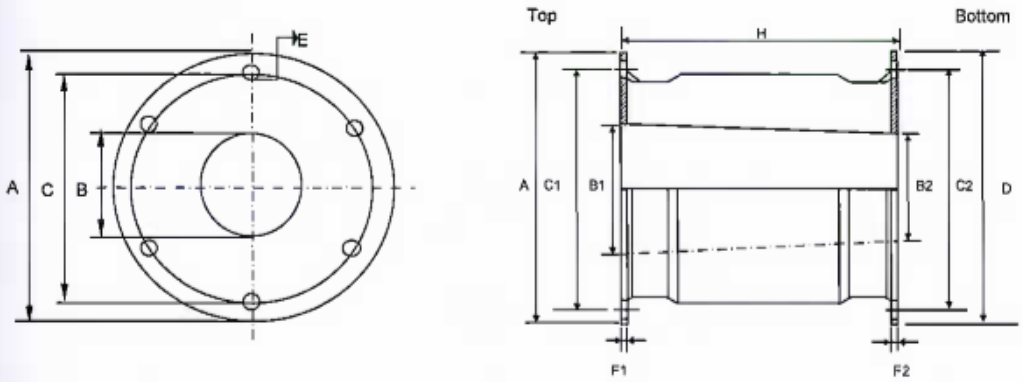

Drawing (Unit : mm)

Item		H	A	B1	B2	C1	C2	D	E	F1	F2	
Standard		800	1050	550	499	900	900	1050	40	30	30	App. Free from Defects G = Good
		+ 4%	+ 4%	+ 4%	+ 4%	+ 4mm	+ 4mm	+ 4%	+ 2mm			
No.	Serial No.	- 2%	- 2%	- 2%	- 2%	- 4mm	- 4mm	- 2%	- 1mm			

Ing. Mariano E. Taylor
Director de Infraestructura
Adminsitración Portuaria de Pto. Madryn

Lic. Diego M. Pérez
ADMINISTRADOR
ADMINISTRACIÓN PORTUARIA
DE PUERTO MADRYN

FIXED FENDERS – CSS CELL FENDERS

PERFORMANCE TABLE CSS FENDERS (RPD = RATED PERFORMANCE DATA IN ACC. WITH PIANC)

Fender Size		E/R	Rubber Grades											
			G 0.9	G 1.0	G 1.1	G 1.2	G 1.3	G 1.4	G 1.5	G 1.6	G 1.7	G 1.8	G 1.9
CSS 800	E_A	0.35	75	**79**	82	86	90	94	98	104	110	116	122
	R_F		211	**223**	234	245	256	267	279	295	312	329	345

G 2.0	G 2.1	G 2.2	G 2.3	G 2.4	G 2.5	G 2.6	G 2.7	G 2.8	G 2.9	G 3.0	G 3.1
128	132	136	140	144	148	151	155	158	162	**166**	169
362	373	385	400	407	418	428	439	450	460	**471**	481

Performance values for single units | Energy Absorption (E_A) in kNm, Reaction Force (R_F) in kN | Nominal rated deflection is 52.5 %, max. deflection is 55 % | Actual deflection at Rated Performance Data may vary | Properties, tolerances, and testing standards can be found on pages 123 ff.

ITEM 3: DEFENSAS ICONE 900 – SITIO 2 - MAS

Se deberán fabricar y proveer **2 defensas** del tipo "**ICONE 900**" a los fines de ser utilizadas para las defensas existentes en el Sitio 2-MAS. Las mismas deberán contar con el certificado de garantía del producto elaborado y su materia prima.

Características de unidad de defensa:

Defensa ICONE 900	F [Tn] = 50
	E [Tn.m] = 19,3

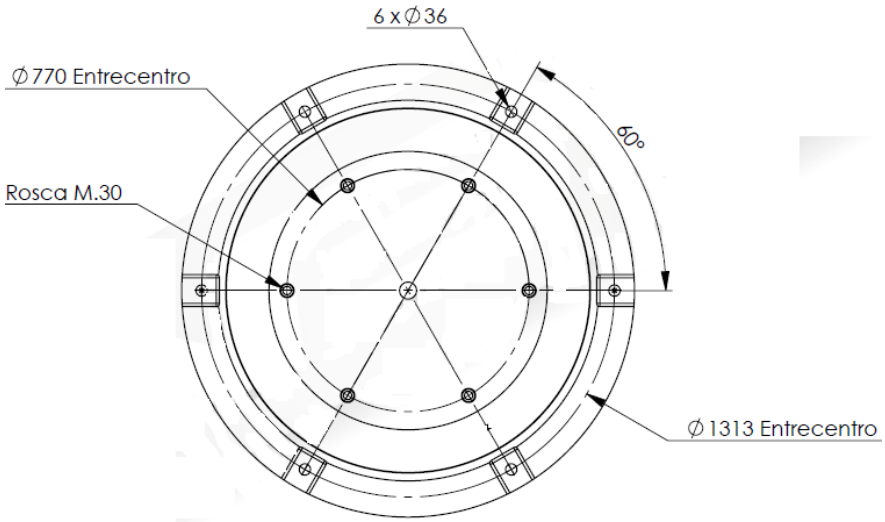

Ing. Mariano E. Taylor
Director de Infraestructura
Adminsitración Portuaria de Pto. Madryn

Lic. Diego M. Pérez
ADMINISTRADOR
ADMINISTRACIÓN PORTUARIA
DE PUERTO MADRYN

Medidas de defensa:

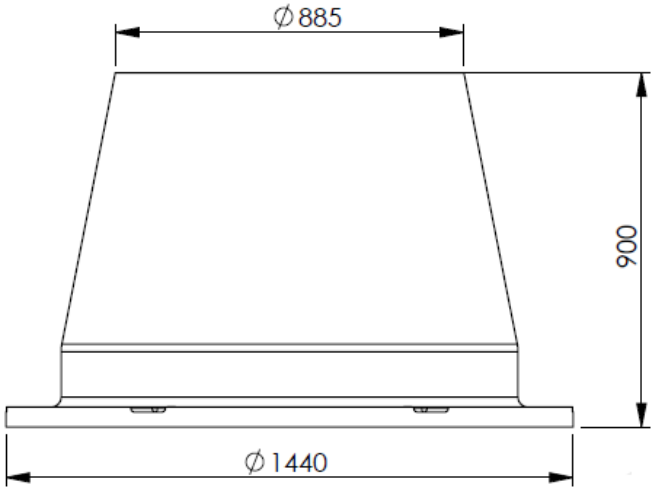

ITEM 4: DEFENSAS ARCO 600 R1 – SITIOS 5 y 6 -MAS

Se deberán fabricar y proveer **8 defensas** del tipo "**Arco 600 – R1**". Las mismas deberán contar con el certificado de garantía del producto elaborado y su materia prima.

Características de unidad de defensa:

ARCO-600 R1	F [Tn] = 32
	E [Tn.m] = 7

Ing. Mariano E. Taylor
Director de Infraestructura
Adminsitración Portuaria de Pto. Madryn

Lic. Diego M. Pérez
ADMINISTRADOR
ADMINISTRACIÓN PORTUARIA
DE PUERTO MADRYN

Medidas de defensa:

VISTA LATERAL

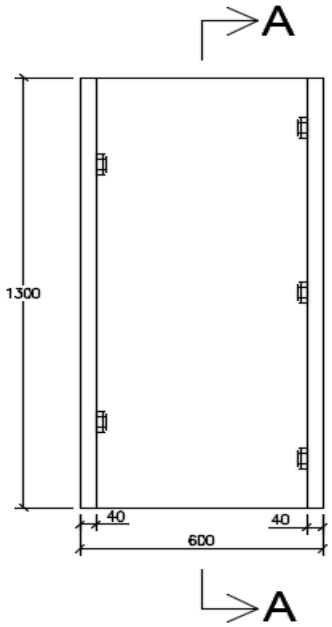

VISTA FRONTAL

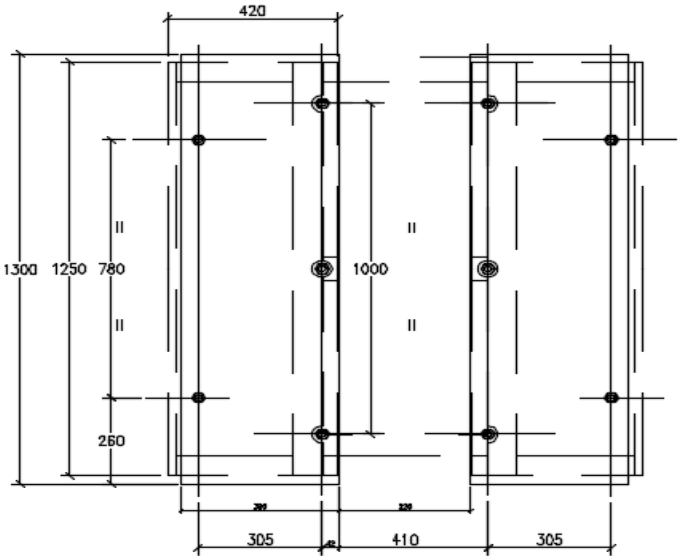

CORTE A–A

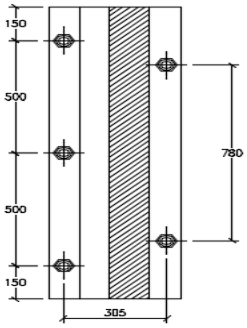

Ing. Mariano E. Taylor
Director de Infraestructura
Adminsitración Portuaria de Pto. Madryn

Lic. Diego M. Pérez
ADMINISTRADOR
ADMINISTRACIÓN PORTUARIA
DE PUERTO MADRYN

ITEM 5: DEFENSAS SPC-1150 -S G 2.7 -SECTOR E AMPLIACION - MLPB

Se deberán fabricar y proveer **1 defensa** del tipo **"SPC-1150 -S G 2.7"** a los fines de ser utilizadas para las defensas existentes en el Sector E Ampliado del MLPB. Las mismas deberán contar con el certificado de garantía del producto elaborado y su materia prima.

Rubber fender = SPC 1150 - S G 2.7

Características de unidad de defensa:

F [Tn] = 149,5

E [Tn.m] = 89,9

SPC FENDER DIMENSIONS

Fender Size	H [mm]	Ø D [mm]	Ø d [mm]	t [mm]	E [mm]	Ø PD [mm]	Ø Pd [mm]	Anchors / Bolts	Weight [kg]
SPC 300	300	500	262	18	38	440	210	4 x M20	35
SPC 350	350	575	306	20	38	510	245	4 x M20	53
SPC 400	400	650	350	20	38	585	280	4 x M20	75
SPC 500	500	820	435	22	45	730	350	4 x M24	149
SPC 600	600	900	525	23	45	810	420	4 x M24	251
SPC 700	700	1,120	615	26	72	1,020	490	4 x M30	395
SPC 800	800	1,280	700	31	72	1,165	560	6 x M30	592
SPC 900	900	1,450	785	36	72	1,313	630	6 x M30	850
SPC 1000	1,000	1,600	875	38	82	1,460	700	6 x M36	1,128
SPC 1100	1,100	1,760	963	40	92	1,605	770	6 x M42	1,484
SPC 1150	1,150	1,850	1,010	41	92	1,550	805	6 x M42	1,714
SPC 1200	1,200	1,920	1,050	46	92	1,750	840	8 x M42	1,938

Ing. Mariano E. Taylor
Director de Infraestructura
Adminsitración Portuaria de Pto. Madryn

Lic. Diego M. Pérez
ADMINISTRADOR
ADMINISTRACIÓN PORTUARIA
DE PUERTO MADRYN

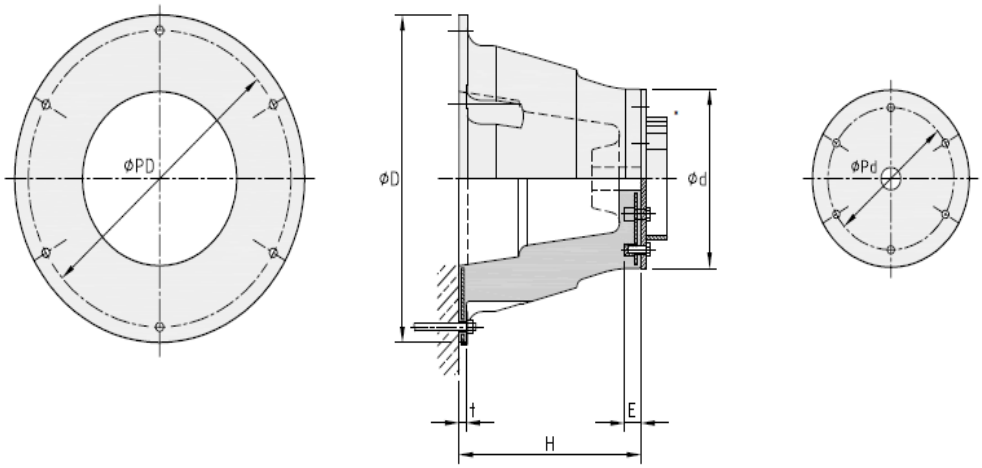

* Steel panel spool piece

PERFORMANCE TABLE SPC FENDERS (RPD = Rated Performance Data in acc. with PIANC)

Fender Size		E/R	Rubber Grades G 1.9	G 2.0	G 2.1	G 2.2	G 2.3	G 2.4	G 2.5	G 2.6	G 2.7	G 2.8	G 2.9	G 3.0	G 3.1	Fender Size
SPC 300	E_A	0.16	13	**13**	14	14	14	15	15	16	16	16	17	**17**	18	SPC 300
	R_F		81	**83**	86	89	91	94	96	99	102	104	107	**110**	112	
SPC 350	E_A	0.17	18	**19**	19	19	20	20	21	21	22	22	23	**23**	28	SPC 350
	R_F		109	**111**	114	117	120	123	126	129	132	135	138	**141**	155	
SPC 400	E_A	0.21	30	**31**	32	33	34	35	36	37	38	39	40	**41**	42	SPC 400
	R_F		143	**148**	152	157	162	166	171	176	180	185	190	**194**	199	
SPC 500	E_A	0.26	59	**61**	63	65	66	68	70	72	74	76	78	**80**	82	SPC 500
	R_F		224	**231**	238	246	253	260	268	275	282	289	297	**304**	311	
SPC 600	E_A	0.31	102	**105**	108	111	115	118	121	125	128	131	135	**138**	141	SPC 600
	R_F		323	**333**	344	354	365	375	385	396	406	417	427	**438**	448	
SPC 700	E_A	0.36	162	**167**	172	177	183	188	193	198	203	209	214	**219**	224	SPC 700
	R_F		439	**454**	468	482	496	511	525	539	553	568	582	**596**	610	
SPC 800	E_A	0.42	241	**249**	257	265	272	280	288	296	304	311	319	**327**	335	SPC 800
	R_F		574	**593**	611	630	648	667	686	704	723	741	760	**779**	797	
SPC 900	E_A	0.47	343	**354**	365	376	388	399	410	421	432	443	454	**465**	476	SPC 900
	R_F		727	**750**	774	797	821	844	868	891	915	939	962	**986**	1,009	
SPC 1000	E_A	0.52	471	**486**	501	516	531	547	562	577	592	608	623	**638**	653	SPC 1000
	R_F		897	**926**	955	984	1,013	1,043	1,072	1,101	1,130	1,159	1,188	**1,217**	1,246	
SPC 1100	E_A	0.57	627	**647**	667	687	707	728	748	768	788	809	829	**849**	869	SPC 1100
	R_F		1,085	**1,120**	1,156	1,191	1,226	1,262	1,297	1,332	1,367	1,402	1,437	**1,473**	1,508	
SPC 1150	E_A	0.60	714	**737**	760	784	807	830	853	876	899	922	945	**969**	992	SPC 1150
	R_F		1,187	**1,225**	1,264	1,302	1,341	1,379	1,418	1,456	1,495	1,533	1,571	**1,610**	1,648	
SPC 1200	E_A	0.62	812	**838**	864	890	917	943	969	996	1,022	1,048	1,074	**1,101**	1,127	SPC 1200
	R_F		1,293	**1,335**	1,377	1,418	1,460	1,502	1,544	1,586	1,628	1,670	1,712	**1,753**	1,795	
SPC 1300	E_A	0.68	1,034	**1,067**	1,101	1,134	1,168	1,201	1,234	1,268	1,301	1,335	1,368	**1,402**	1,435	SPC 1300
	R_F		1,510	**1,559**	1,608	1,656	1,705	1,754	1,803	1,852	1,901	1,950	1,999	**2,048**	2,097	
SPC 1400	E_A	0.74	1,291	**1,332**	1,374	1,416	1,458	1,499	1,541	1,583	1,625	1,667	1,708	**1,750**	1,792	SPC 1400
	R_F		1,760	**1,817**	1,874	1,931	1,988	2,045	2,102	2,159	2,216	2,273	2,330	**2,387**	2,444	
SPC 1600	E_A	0.84	1,931	**1,994**	2,056	2,118	2,181	2,243	2,305	2,368	2,430	2,442	2,555	**2,617**	2,673	SPC 1600
	R_F		2,301	**2,376**	2,495	2,524	2,599	2,673	2,747	2,882	2,896	2,971	3,045	**3,119**	3,190	
SPC 1800	E_A	0.94	2,750	**2,838**	2,927	3,016	3,105	3,194	3,282	3,371	3,460	3,549	3,637	**3,726**	3,806	SPC 1800
	R_F		2,918	**3,013**	3,108	3,202	3,297	3,392	3,486	3,581	3,676	3,771	3,865	**3,960**	4,050	
SPC 2000	E_A	1.04	3,772	**3,894**	4,016	4,137	4,259	4,381	4,503	4,624	4,746	4,868	4,990	**5,111**	5,221	SPC 2000
	R_F		3,602	**3,719**	3,836	3,953	4,070	4,187	4,304	4,421	4,538	4,655	4,772	**4,889**	5,000	

Performance values for single units | Energy Absorption (E_A) in kNm, Reaction Force (R_F) in kN | Nominal rated deflection is 70 %, max. deflection is 74 % | Actual deflection at Rated Performance Data may vary | Properties, tolerances, and testing standards can be found on pages 123 ff.

Ing. Mariano E. Taylor
Director de Infraestructura
Adminsitración Portuaria de Pto. Madryn

Lic. Diego M. Pérez
ADMINISTRADOR
ADMINISTRACIÓN PORTUARIA
DE PUERTO MADRYN

ITEM 6: DEFENSAS ARCO 1400 R2– SECTOR E -MLPB

Se deberán fabricar y proveer **1 defensas** del tipo "**Arco 1400 R2**". Las mismas deberán contar con el certificado de garantía del producto elaborado y su materia prima.

Características de unidad de defensa:

ARCO-1400 R2	F [Tn] = 94
	E [Tn.m] = 48

Medidas de defensa:

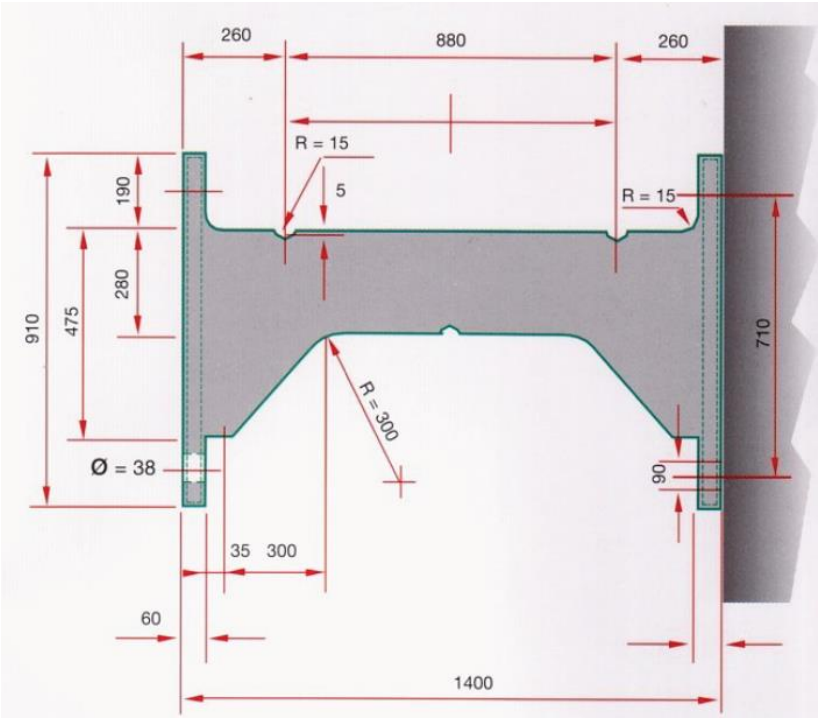

Ing. Mariano E. Taylor
Director de Infraestructura
Adminsitración Portuaria de Pto. Madryn

Lic. Diego M. Pérez
ADMINISTRADOR
ADMINISTRACIÓN PORTUARIA
DE PUERTO MADRYN

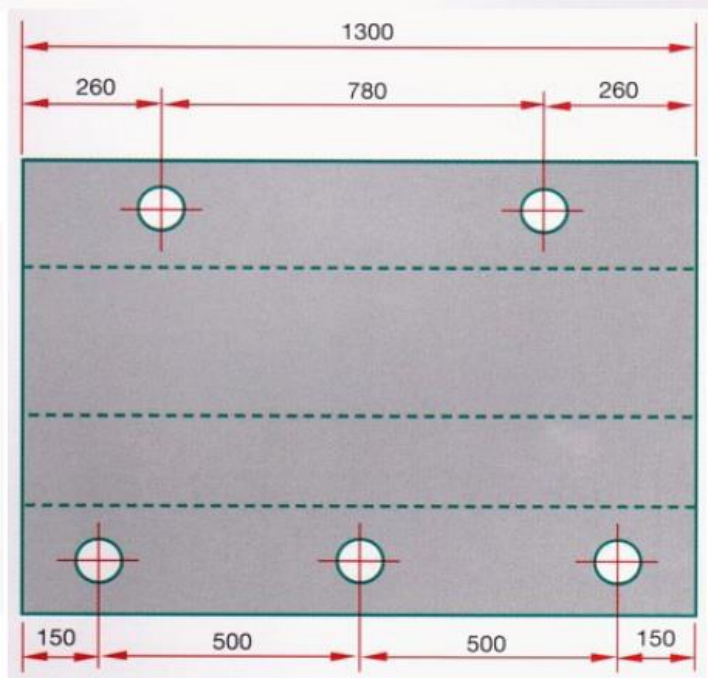

OBSERVACIONES:

TODOS LOS MATERIALES DEBERÁN SER NUEVOS, SIN USO, DE PRIMERA CALIDAD, ORIGINALES DE FÁBRICA.

Cualquier omisión por parte de la documentación anexa o a esta solicitud no exime al contratista de garantizar la calidad de los materiales.

Partidas y recomendaciones para el envío-

Los defensas serán embalados en pallets fácilmente movibles,

Cada pallet será enfundada y embalada con protección plástico o foliado. El embalaje llevará indicado como mínimo la siguiente información:

- Nombre o marca del fabricante.
- Número de la Orden de Compra o de Obra correspondiente.

Ing. Mariano E. Taylor
Director de Infraestructura
Adminsitración Portuaria de Pto. Madryn

Lic. Diego M. Pérez
ADMINISTRADOR
ADMINISTRACIÓN PORTUARIA
DE PUERTO MADRYN

3. Generalidades

El Oferente determinará la conveniencia / necesidad de las herramientas a utilizar empleando en cada caso el equipamiento que provea condiciones de seguridad y asegure la correcta ejecución de las tareas siguiendo las reglas y normas del buen arte en toda la provisión del material.
Podrá realizar sus consultas en el Área Técnica o de Compras en las fechas y plazos fijados en las Cláusulas Generales.

4. Proyecto Ejecutivo
No corresponde.

5. Documentación Conforme a Obra
CERTIFICADO DE GARANTIA DEL PRODUCTO ELABORADO, MATERIA PRIMA.

Ing. Mariano E. Taylor
Director de Infraestructura
Adminsitración Portuaria de Pto. Madryn

Lic. Diego M. Pérez
ADMINISTRADOR
ADMINISTRACIÓN PORTUARIA
DE PUERTO MADRYN

SECCION III

CLAUSULAS GENERALES Y PARTICULARES

ARTÍCULO 1.- PLIEGO

Los contenidos del presente Concurso Público de Precios son los indicados en la Sección I de esta documentación. Queda expresamente establecido que la sola presentación de la propuesta obliga al oferente a conocer y aceptar toda la documentación obrante en el pliego de bases y condiciones.

ARTÍCULO 2. –LLAMADO AL CONCURSO PUBLICO DE PRECIOS. APERTURA DE LAS OFERTAS

La Administración Portuaria de Puerto Madryn (en adelante "APPM"), llama al **CONCURSO PUBLICO DE PRECIOS N° 06/2024**, denominado: **"COMPRA DE DEFENSAS ELASTICAS – MAS Y MLPB"**. Las Ofertas serán recibidas en la sede de la APPM - MAS, Puerto Madryn (CP 9120), Provincia del Chubut, hasta el **Jueves 15 de Agosto de 2024, a las 10 hs.**, siendo la apertura de las mismas **a las 11 hs**.-

ARTÍCULO 3. –OBJETO DE LA CONTRATACIÓN

La presente contratación tiene como objetivo la **COMPRA DE DEFENSAS ELASTICAS – MAS Y MLPB,** según las condiciones y características detalladas en las especificaciones técnicas del presente pliego.

ARTICULO 4. – SISTEMA DE COTIZACIÓN

La cotización del oferente debe ser global por la totalidad de la compra y discriminando precios unitarios por los distintos ítems detallados en las especificaciones técnicas.
Los precios cotizados deben ser finales, IVA incluido.

Todos los impuestos locales que graven la actividad del adjudicatario en el país (Ganancias del Componente Externo y Local, Ingresos Brutos, IVA, etc.), deberán estar incluidos en el

Ing. Mariano E. Taylor
Director de Infraestructura
Adminsitración Portuaria de Pto. Madryn

Lic. Diego M. Pérez
ADMINISTRADOR
ADMINISTRACIÓN PORTUARIA
DE PUERTO MADRYN

precio cotizado. El Impuesto sobre Ingresos Brutos será calculado sobre el importe neto y sin ser gravado por el IVA. Se deberá completar y presentar la planilla de cotización según **Planilla Nº 1 de la SECCION IV.**

ARTÍCULO 5.- GARANTÍA

Los plazos de garantía por el correcto funcionamiento de los elementos serán según lo establecido en la documentación presentada de la propuesta, a partir de la fecha de entrega del material.

ARTÍCULO 6.- FORMA DE PRESENTACIÓN Y CONTENIDO DE LAS OFERTAS.

Las propuestas deberán presentarse en idioma español, de alguna de las siguientes formas: i) en sobre cerrado en la Recepción de la APPM, o ii) envío de la oferta vía correo electrónico, a la siguiente dirección: compras@appm.com.ar.

En ambos casos, deberá contener toda la información detallada en el artículo 11°.

En caso de optar por el envío por correo electrónico deberá enviarse antes de la hora estipulada en el pliego para la presentación de la oferta, con posterioridad no se tendrá como presentada.

ARTÍCULO 7.- ACLARACIONES DE OFICIO. EVACUACIÓN DE CONSULTAS.

Los oferentes podrán realizar consultas 72 hs. antes del acto de apertura y la APPM a través del Área que corresponda, evacuará las mismas.

ARTÍCULO 8. – MANTENIMIENTO DE OFERTAS

Los oferentes quedan obligados a mantener su oferta, durante un plazo de treinta (30) días corridos, contados a partir de la fecha del acto de apertura, vencido este plazo, el mismo se considerará prorrogado de pleno derecho, salvo que los oferentes retracten por escrito la oferta realizada dentro del plazo de cuarenta y ocho (48) horas anteriores a dicho vencimiento.

El proponente deberá garantizar el mantenimiento de su oferta, por la suma de **pesos un millón cuatrocientos setenta y dos mil ($ 1.472.000,00)**, debiendo presentar las constancias correspondientes en el sobre de su oferta.

Ing. Mariano E. Taylor
Director de Infraestructura
Adminsitración Portuaria de Pto. Madryn

Lic. Diego M. Pérez
ADMINISTRADOR
ADMINISTRACIÓN PORTUARIA
DE PUERTO MADRYN

A tales efectos podrá optar por alguna de las modalidades descriptas en el Artículo Nro 16.

ARTÍCULO 9.- ADJUDICACION Y ORDEN DE COMPRA

La APPM se reserva el derecho de adjudicar a la oferta que considere más conveniente, desde el punto de vista técnico y económico para sus intereses; sin que su decisión pueda ser impugnada, objetada o cuestionada por los oferentes.

La adjudicación será decidida por la APPM dentro del término de quince (15) días hábiles a contar desde el día de la apertura de ofertas. El plazo de adjudicación indicado podrá ser prorrogado a criterio de la APPM.

Resuelta la adjudicación la APPM comunicará tal circunstancia a quien resulte adjudicatario y extenderá la correspondiente Orden de Compra donde se detallarán los materiales objeto de la contratación y el precio acordado.

ARTÍCULO 10.- COSTO DE LA PROPUESTA. IMPUESTOS Y LEYES SOCIALES

El proponente sufragará todos los costos relacionados con la preparación de su propuesta. El comitente no se hace responsable en ningún caso por dichos costos, cualquiera sea el resultado de la presente contratación.

El oferente deberá cumplimentar todas las obligaciones que le competen en materia tributaria o fiscal; de acuerdo con las disposiciones vigentes en la República Argentina a la fecha de la firma de la contratación. El proponente que resulte adjudicatario del concurso será responsable del cumplimiento de sus obligaciones impositivas.

Asimismo, deberán cumplimentarse todas las normas que en las materias citadas se sancionen en el futuro.

ARTÍCULO 11.- CONTENIDO DE LAS OFERTAS Y RECHAZO DE LA OFERTA

La APPM se reserva la facultad de rechazar todas o alguna de las propuestas sin que la presentación de las mismas dé derecho a sus proponentes a requerir su aceptación como así tampoco a formular cargo alguno, o a reclamar compensación o indemnización.

Ing. Mariano E. Taylor
Director de Infraestructura
Adminsitración Portuaria de Pto. Madryn

Lic. Diego M. Pérez
ADMINISTRADOR
ADMINISTRACIÓN PORTUARIA
DE PUERTO MADRYN

La oferta debe contener:

- Pliego firmado por el oferente (Apoderado / Representante legal).
- Garantía de Oferta.
- Oferta/cotización firmado por el oferente (Apoderado / Representante legal).
- Datos de la empresa (domicilio, teléfonos, e-mails, CUIT, representante, etc.).
- **Cumplimiento de obligaciones fiscales**, el mismo NO podrá tener una antigüedad mayor a 90 días.

  a saber:

  a) DGI: Detalle de Deuda Consolidada: cumplimiento o incumplimiento. Se obtienen de la página de AFIP DGI con Clave fiscal > de Cuentas Tributarias > detalle de Deuda Consolidada).

  b) DGR (Chubut): Certificado de Constancia de No inscripción o Certificado de Contratación con el estado; y constancia de inscripción en DGR y/o Convenio Multilateral y/o Acuerdo Interjurisdiccional.

  c) En caso de que de que la empresa tenga una sede administrativa o base operativa en la Ciudad de Puerto Madryn, la misma deberá presentar la constancia de inscripción en la Municipal de Puerto Madryn.

ARTÍCULO 12.- PARTES DEL CONTRATO

Formarán parte del contrato:

a- La Orden de Compra.

b- El presente Pliego de Bases y Condiciones.

c- La documentación de la oferta.

d- Las aclaraciones o consultas efectuadas.

e- Las normas de derecho privado.

ARTÍCULO 13.- PLAZO DE ENTREGA

La mercadería deberá estar a disposición de la APPM dentro de los noventa (90) de emitida la orden de compra. A tales efectos el adjudicatario deberá informar fehacientemente a la APPM la fecha de entrega del material. La APPM podrá en cualquier momento realizar visitas

Ing. Mariano E. Taylor
Director de Infraestructura
Adminsitración Portuaria de Pto. Madryn

Lic. Diego M. Pérez
ADMINISTRADOR
ADMINISTRACIÓN PORTUARIA
DE PUERTO MADRYN

y/o inspeccionar los avances de los trabajos.

ARTÍCULO 14.- LUGAR DE ENTREGA Y RECEPCIÓN

El lugar de entrega de la mercadería será el domicilio de la APPM, Muelle Almirante Storni, Ruta 1, Parque Industrial Pesado – Puerto Madryn Chubut.

Los costos de transporte del material **serán soportados por el Adjudicatario**.

La recepción de la mercadería será realizada por un representante de la APPM, mediante la conformación de un remito de entrega.

Se deja constancia que, aun cuando se hubiere efectuado el pago total de la mercadería, el adjudicatario del presente concurso, será el único responsable de la custodia de la misma hasta su recepción por parte de la APPM.

ARTÍCULO 15.- FORMA DE PAGO

El pago de la mercadería se llevará a cabo, mediante depósito en cuenta bancaria dentro de los 30 días hábiles de recepcionada la factura en el área de ADMYF, con el proceso completo de autorización formal interno. A tales efectos, el proveedor, de manera previa y con un plazo mínimo de cinco (5) días de anticipación a la recepción de la mercadería, deberá presentar la factura correspondiente en el Área de Compras APPM, además de consignar completamente todos los datos precisos de la cuenta bancaria aludida.

ARTÍCULO 16.- ANTICIPO DE PAGO

En atención, a que no se reconocerán variaciones de costo y/o mayores costos, durante todo el período de la contratación, el adjudicatario podrá solicitar un anticipo de hasta el cincuenta **por ciento (50%),** del monto total cotizado, con la finalidad de mantener los precios cotizados hasta la entrega de los equipos. En tal caso, deberá garantizar el total anticipado, mediante:

Fianza Bancaria, a favor de la Administración Portuaria de Puerto Madryn.

La entidad debe constituirse en liso, llano y principal pagador, con renuncia expresa a los beneficios de excusión y división y sometimiento expreso a la jurisdicción de los Tribunales Ordinarios de la Provincia del Chubut, sin restricciones ni salvedades, debiéndose adjuntar aquella documentación en original que acredite tales circunstancias.

Ing. Mariano E. Taylor
Director de Infraestructura
Adminsitración Portuaria de Pto. Madryn

Lic. Diego M. Pérez
ADMINISTRADOR
ADMINISTRACIÓN PORTUARIA
DE PUERTO MADRYN

<u>Póliza de Seguro de Caución</u>, a favor de la Administración Portuaria de Puerto Madryn.

La póliza deberá ser emitida por compañías de Seguro, que constituyen técnica y económicamente, operaciones de seguros aprobadas por la Superintendencia de la actividad, estableciéndose que la empresa aseguradora renuncia expresamente al beneficio de excusión y división, sin restricciones ni salvedades y con sometimiento expreso a la jurisdicción de los Tribunales Ordinarios de la Provincia del Chubut.

El anticipo debe ser requerido por los oferentes en su propuesta, de no estar explícitamente realizado el pedido en la propuesta, el mismo no será considerado una vez adjudicada la compra. El pago del anticipo se llevará a cabo a las 72 hs. hábiles de recibida la factura en el Área de Administración y Finanzas, con todo el proceso previo de autorización correctamente de las áreas que corresponda. Previamente a la firma del contrato y contra entrega de la póliza de respaldo.

ARTICULO 17.- Penalidades

En caso de incumplimiento o inobservancia de cualquiera de las obligaciones asumidas contractualmente por el oferente, la APPM determinará la aplicación de una multa diaria en base a la fórmula que se detalla a continuación. Las multas aludidas serán descontadas de la manera que resulte más conveniente a la APPM.

M = P/E x 1,5

M = Multa diaria P = Precio de obra E = Plazo de Obra original.

Ing. Mariano E. Taylor
Director de Infraestructura
Adminsitración Portuaria de Pto. Madryn

Lic. Diego M. Pérez
ADMINISTRADOR
ADMINISTRACIÓN PORTUARIA
DE PUERTO MADRYN

SECCION IV

PLANILLA DE COTIZACIÓN

Los oferentes deberán llenar una planilla de Cotización y Presupuesto igual al siguiente modelo.

Concurso: **"COMPRA DE DEFENSAS ELASTICAS - MAS y MLPB"**

Ítem 1- (nombre del ítem) Incidencia: . . . %

ÍTEM	Subitem	TAREAS A REALIZAR	UNID.	VALOR UNIT	CANT.	Totales
1		**Defensas IV 400 – SECTORES C y D - MLPB**	un	$	12,00	**$**
2		**Defensas CSS-800H(F0) SITIO 3 -MAS**	un	$	1,00	**$**
3		**Defensas ICONE 900 SITIO 2-MAS**	un	$	2,00	**$**
4		**Defensas ARCO 600 R1– SITIOS 5y6 - MAS**	un	$	8,00	**$**
5		**Defensas SPC-11050 -S G 2.7 - SECTOR E AMPLIACION - MLPB**	un	$	1,00	**$**
6		**Defensas ARCO 1400 R2– SECTOR E - MLPB**	un	$	1,00	**$**

TOTAL: EN NUMEROS Y LETRAS C/IVA

CUALQUIER OMISIÓN POR PARTE DE LA DOCUMENTACIÓN ANEXA O A ESTA SOLICITUD, NO EXIME AL OFERENTE DE PROVEER LOS MATERIALES EN PERFECTAS CONDICIONES DE FUNCIONAMIENTO Y CALIDAD.

Ing. Mariano E. Taylor
Director de Infraestructura
Adminsitración Portuaria de Pto. Madryn

Lic. Diego M. Pérez
ADMINISTRADOR
ADMINISTRACIÓN PORTUARIA
DE PUERTO MADRYN